BLOKHUTTEN - BLOCKHÄUSER - LOG CABINS - CHALETS

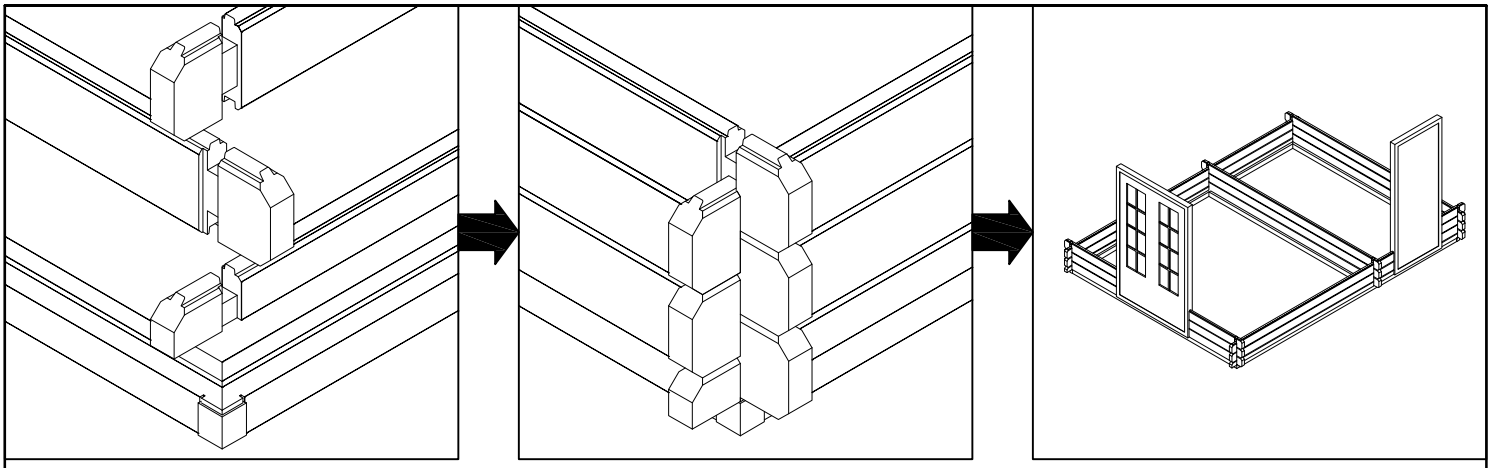

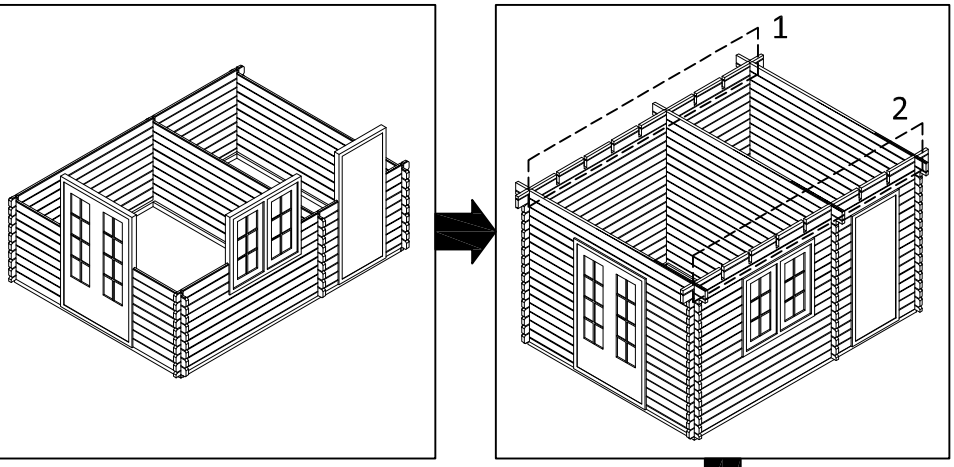

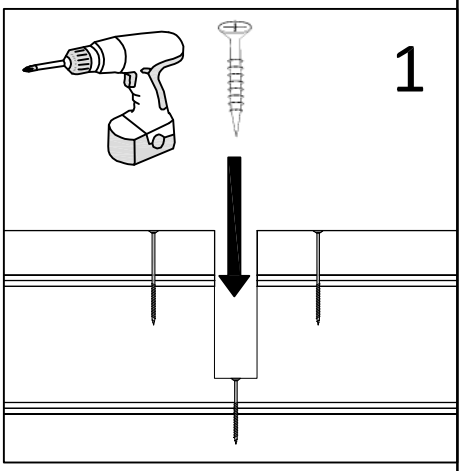

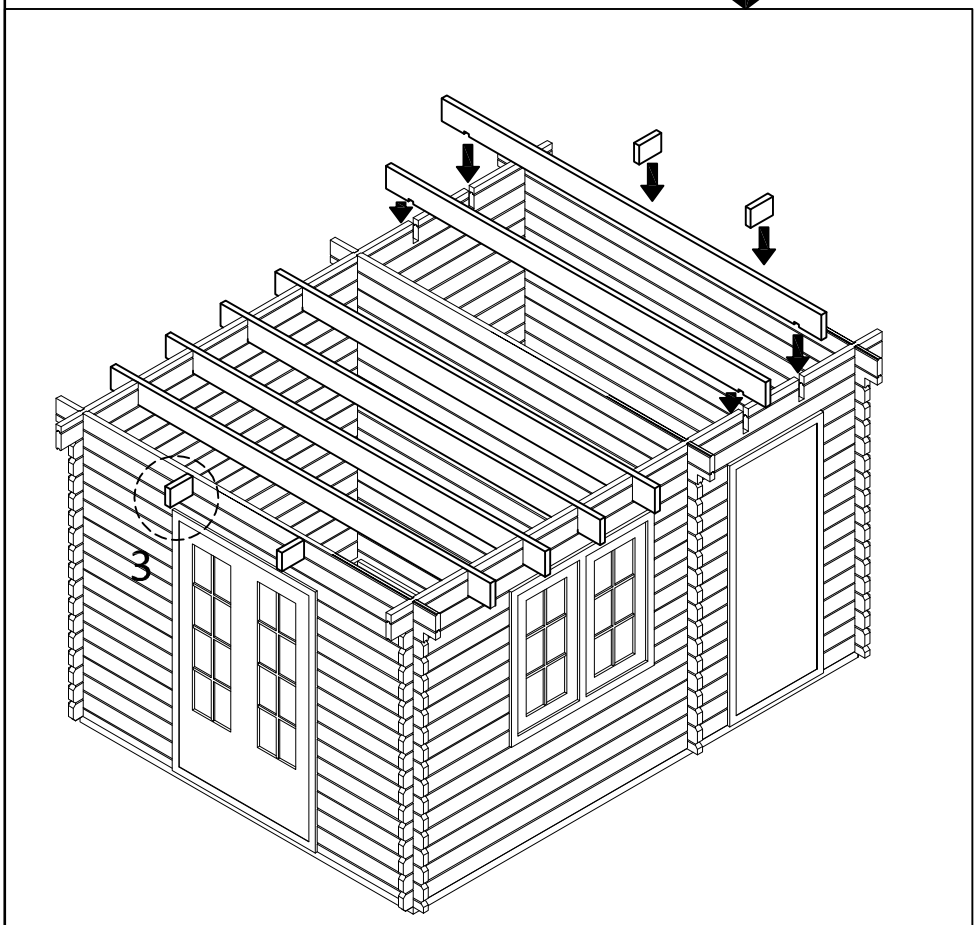

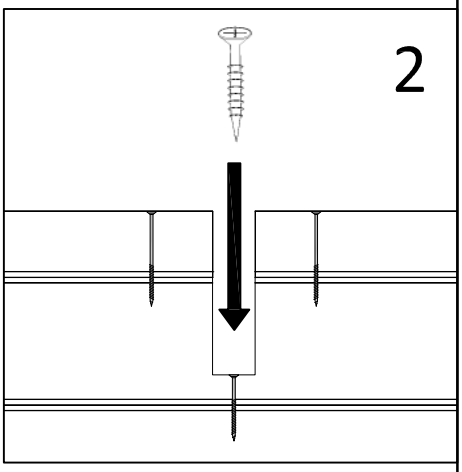

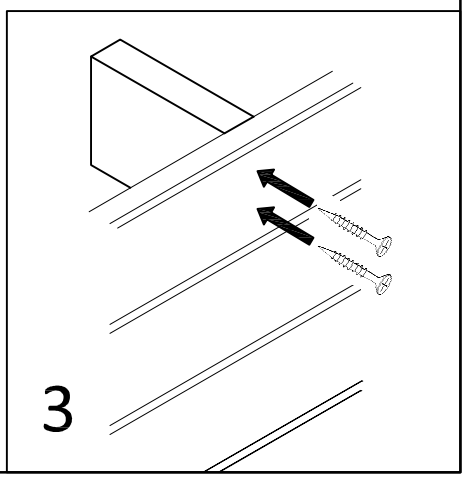

BLOKHUTTEN - BLOCKHÄUSER - LOG CABINS - CHALETS

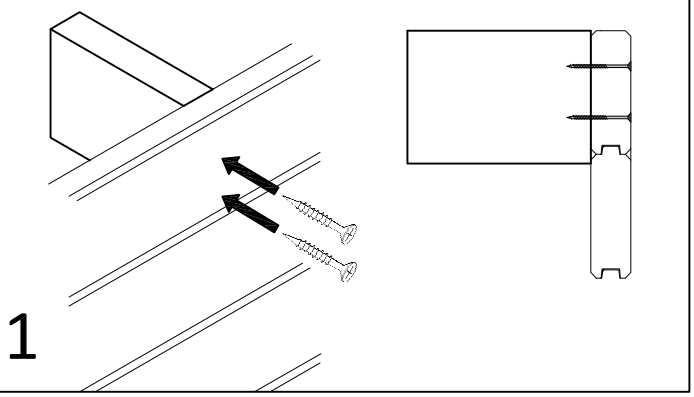

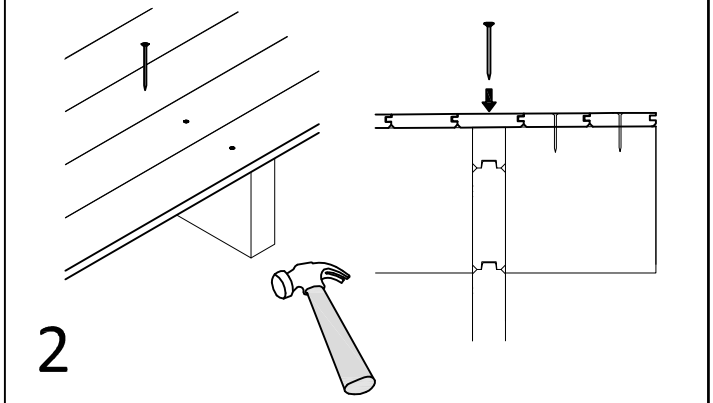

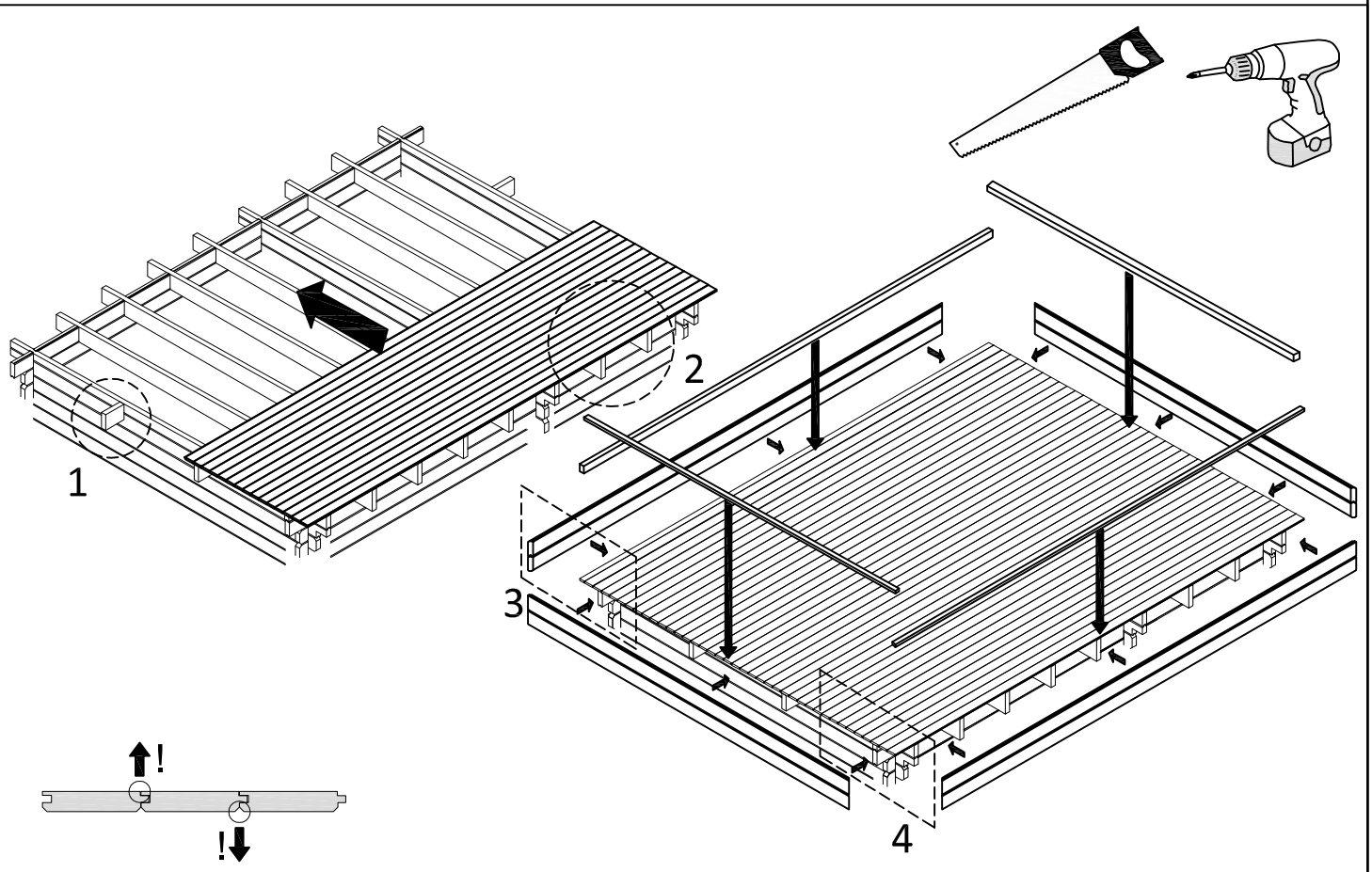

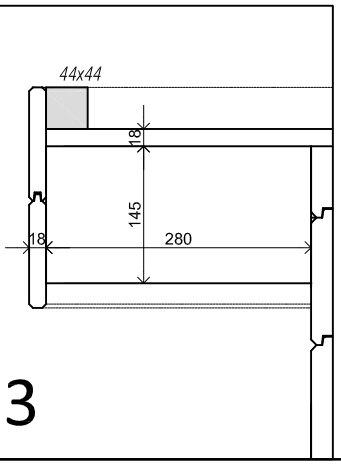

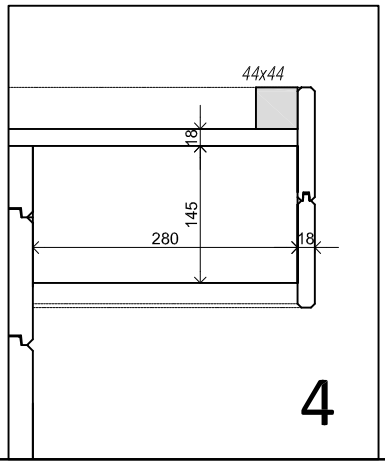

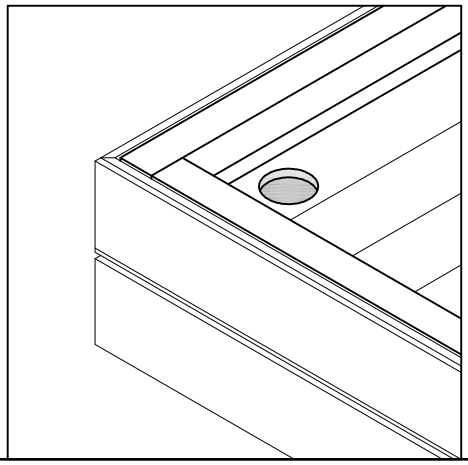

EPDM

© 2011 LUGARDE®

EPDM, plat dak - EPDM, flachdach - EPDM, flat roof - EPDM, toit plat

1 NL

- Maak het dak vrij van stof, vuil, vet, vocht en scherpe delen.
(Optie : eventuele dakisolatie eerst leggen.)
- Uitvouwen van het EPDM op het dak. Zorg ervoor dat aan alle zijden van het dak een zelfde hoeveelheid overlap overblijft.

1 GB

- Make the roof free of dust, dirt, grease and sharp parts.
(Option: Roofinsulation : Install the roofinsulation first on top of the roofboards.)
- Unfold the EPDM roofing and distribute it evenly over the roof.

1 DE

- Befreien Sie das Dach von Staub, Schmutz, Fett und scharfen Teilen.
(Option: Dachisolierung). Installieren Sie erst die Dachisolierung auf der Oberseite das Daches.
- Die Plane auf dem Dach auslegen. Achten Sie dabei darauf, dass die seitlichen Überstände für das spätere senkrechte Verkleben an den Blenden ausreichend sind.

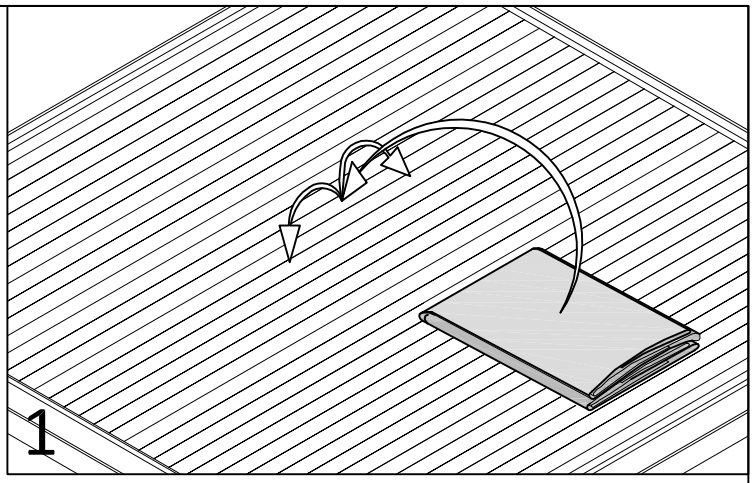

2 NL

- Het EPDM voorzichtig over de korte zijde voor de helft terug klappen.
- Breng met de kitspuit* nu een eerste lijmstreep aan. Leg het EPDM daarover, en rol* het stevig aan.
- Doe dit elke 50cm, tot ongeveer 10cm voor de dakrand.

2 GB

- Fold the EPDM back without moving the EPDM.
- Apply with sealant gun* now a first glue stripe.
- Fold the First part of the EPDM now on the glue stripe and roll* the EPDM firmly on the glue stripe.
- Do this every 50cm, untill 10cm of the eaves.

2 DE

- Schlagen Sie eine Seite der EPDM-Folie zurück und machen Sie jetzt mit dem Kleber (Kartusche) einen ersten Klebestreifen bei ca. 10 cm vom Dachrand.
- Nun legen Sie die Seite der EPDM-Folie auf den Klebestreifen und rollen die Folie fest auf das Dach.

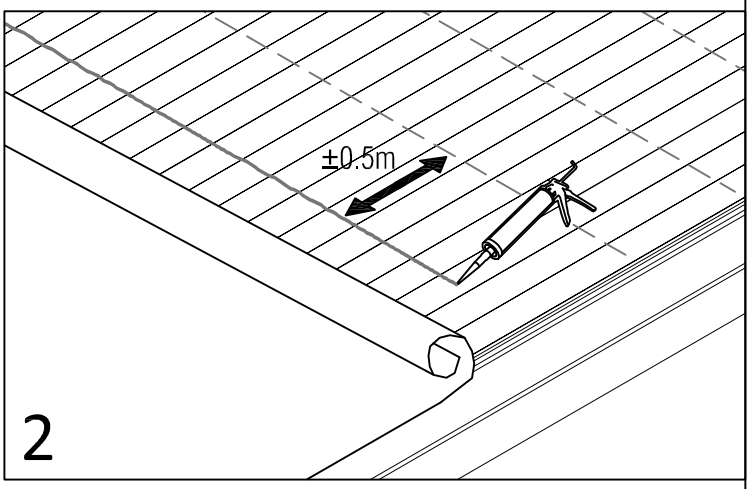

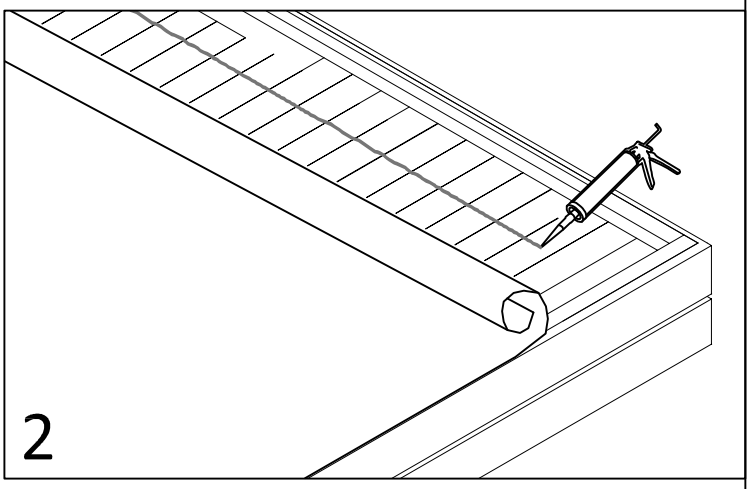

3 NL

- Vervolgens de andere nog niet verlijmde helft van het EPDM terugklappen.
- Ook weer een lijmstreep elke 50cm toepassen, tot 10cm voor de dakrand als in stap 2 is beschreven.

3 GB

- Then fold the other not glued part back.
- Also apply every 50cm a glue stripe, untill 10cm of the eaves. (like step 2).

3 DE

- Falten Sie dann den andere nicht geklebten Teil zurück.
- Setzen Sie nun alle 50cm eine Klebestreifen und wieder 10cm am gegenüberliegenden Dachrand.
(wie in Schritt 2).
- Rollen Sie die EPDM-Folie mit einer z.B.Tapetenrolle fest auf das Dach.

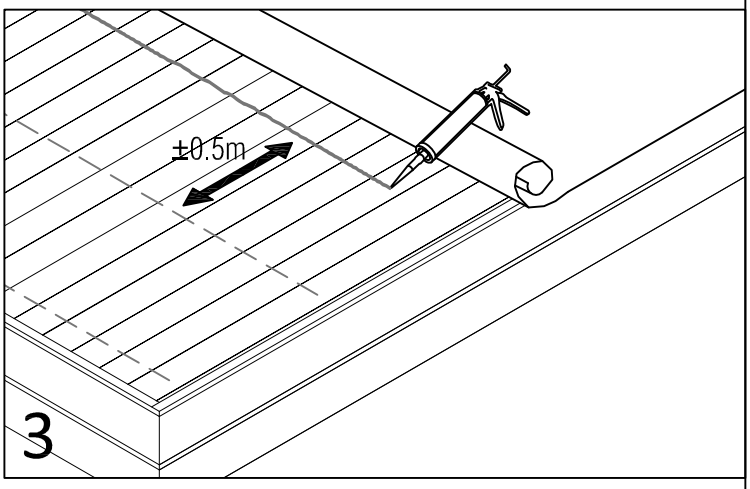

** kitspuit & roller niet meegeleverd* | ** sealant gun & roller not included*

© 2011 LUGARDE®

EPDM, plat dak - EPDM, flachdach - EPDM, flat roof - EPDM, toit plat

4 NL

- Dakrand lijmen: Op het mastiek één lijmstreep en op het boeideel één lijmstreep aanbrengen.
- Folie plaatsen en goed aanrollen.

4 GB

- Glue Eaves: On the mastic and facia 1 glue stripe.
- Roll the EPDM firmly on the mastic and facias.

4 DE

- Kleben Sie nun die Folie wie in Abbildung 4 mit mehreren Klebestreifen an den Dachrand.

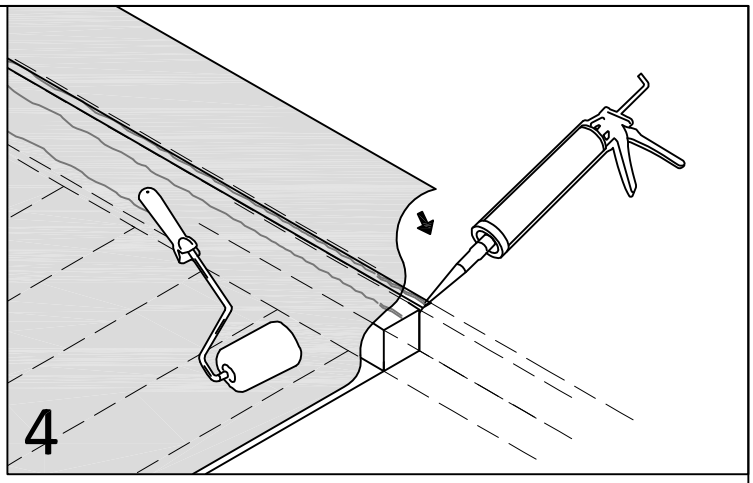

5 NL

- Binnenhoeken niet uitknippen! maar vouwen. EPDM goed in de hoek duwen. Dan zal het zich tot een puntzak vormen.

5 GB

- Do not cut the inner corners. But fold firmly in the corner. Then it will form into a cone.

5 DE

- Falten Sie die Folie wie in Abbildung 5, dann wird es in einen Kegel bilden.

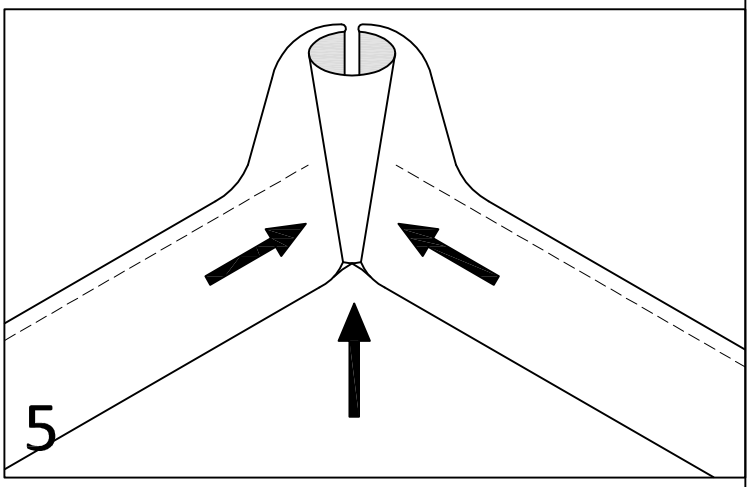

6 NL

- Duw de puntzak plat en vouw de flappen over de dakrand. Lijm de flappen tot op de rand toe vast.

6 GB

- Push the cone flat and fold the flap over the roofedge. Glue the flap also on top of the facia.

6 DE

- Drücken Sie den Kegel flach und falten Sie die Rest über den Dachabschluss. Kleben Sie die Flügel auch auf der Oberseite des Dachabschluss fest.

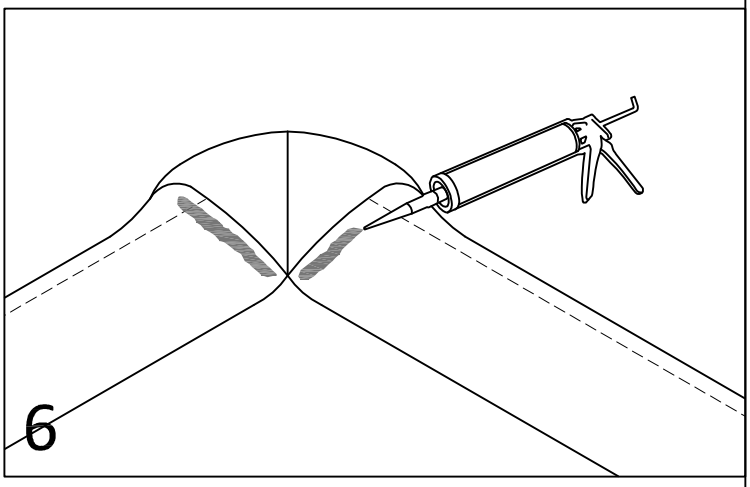

7 NL

- Aansluiting muur / wand d.m.v. een muurprofiel (niet bijgeleverd). Muurprofiel bevestigen volgens opgave fabrikant.

7 GB

- Connection to a wall with a profile (not included with delivery).
- Install profile according to instruction manual from supplier.

7 DE

- Der Anschluss an eine Wand mit einem Profil (nicht im Lieferumfang enthalten).
- Installation des Profils nach Anleitung des Herstellers.

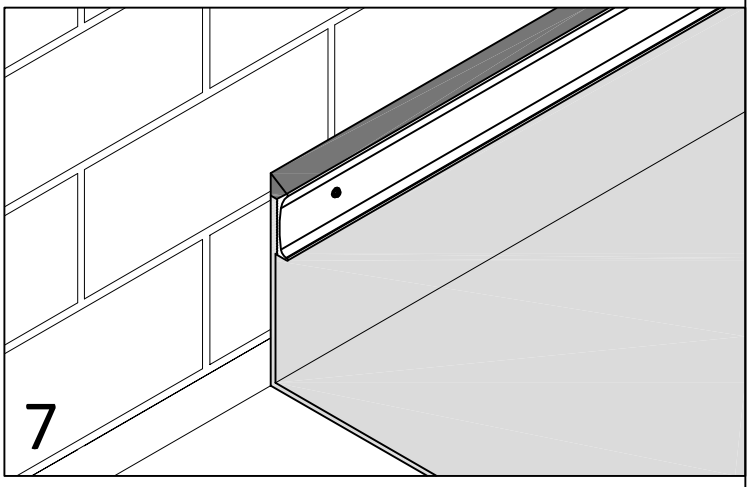

© 2011 LUGARDE®

EPDM, plat dak - EPDM, flachdach - EPDM, flat roof - EPDM, toit plat

8 NL

- Dakdoorvoer. Snij een opening (Ø5cm) in het EPDM.

8 GB

-Roofoutlet. Cut an openening of Ø5cm into the EPDM.

8 DE

- Für den Ablaufstutzen. Schneiden Sie ein Öffnung von ca. Ø5cm in die EPDM-Folie

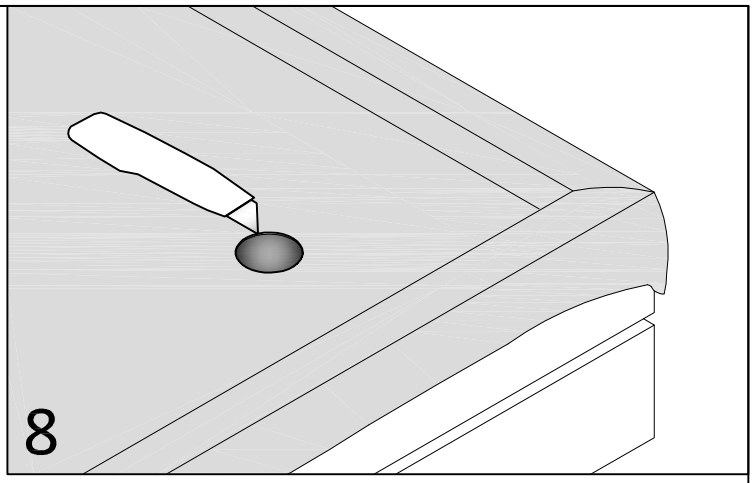

9 NL

- Breng 2 kitlijnen aan rond de opening en plaats vervolgens de dakdoorvoer in de opening.
- Rol die stevig aan, zodat er een randje kit ontstaat tussen de flap van de dakdoorvoer en het EPDM.

9 GB

- Apply 2 glue stripes around the opening (make sure there are no openings in the glue) and push the roofoutlet into the hole.
- Roll the roofoutlet firmly onto the EPDM.

9 DE

- Kleben Sie nun den Ablaufstutzen mit einem durchgehenden Klebestreifen in das Loch.
- Achten Sie am Rand des Auslaufstutzens auf Dichtheit.

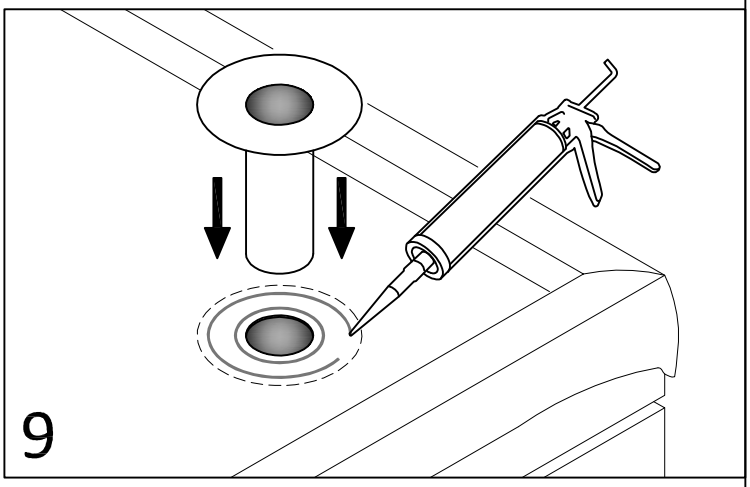

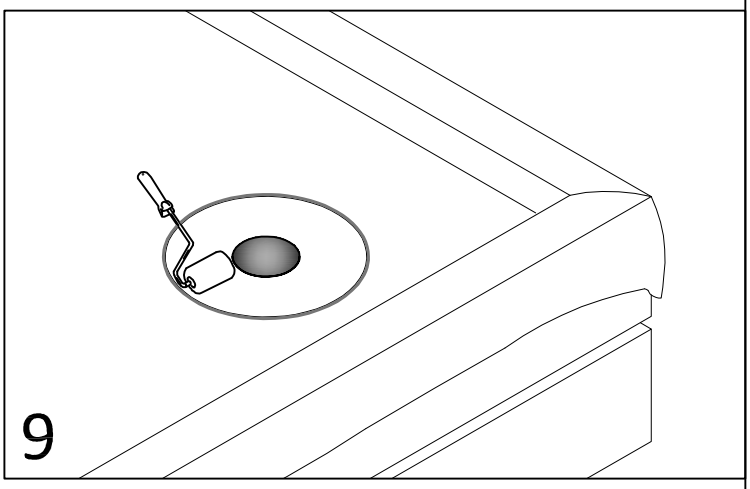

10 NL

- Plaats in de hoek op de boeidelen het voorgevormde aluminium profiel en schroef het vast.
- Daartegen (eventueel op lengte zagen) de lange lengtes aluminium hoekprofiel. Zet die ook met schroeven vast.
- Snij nu het overtollige EPDM weg.

10 GB

- Install the aluminium corner profile in the corner (on top of the facias).
- Install all the aluminium rooftrims on top of the facias. Cut the trim to correct length if needed.
- Cut away the excess EPDM.

10 DE

- Als Dachabschluss installieren Sie nun die Aluminium-Winkelprofile auf der Oberseite der Dachabschlussbretter.
- Für die Ecken sind Aluminium-Eckprofile vorgesehen. Wenn nötig korrigieren Sie die Winkelprofile in der Länge.
- Schneiden Sie die überschüssige EPDM-Folie an der Unterkante ab.

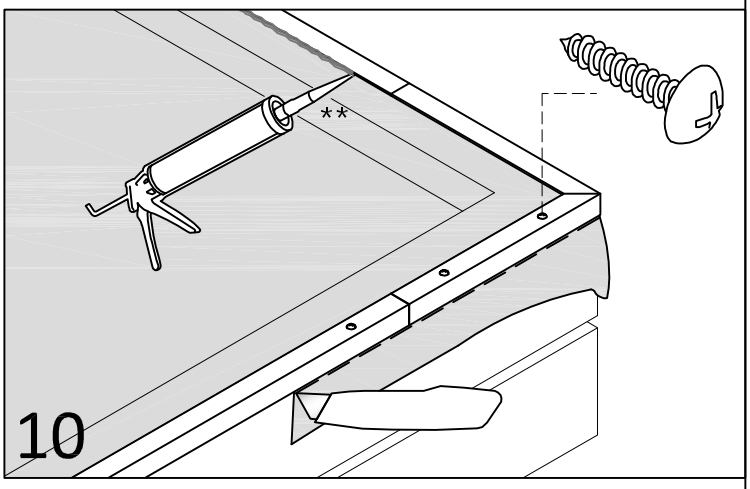

*** optie | ** optional*

VLOER - BODEN - FLOOR - PLANCHER (optie - option)

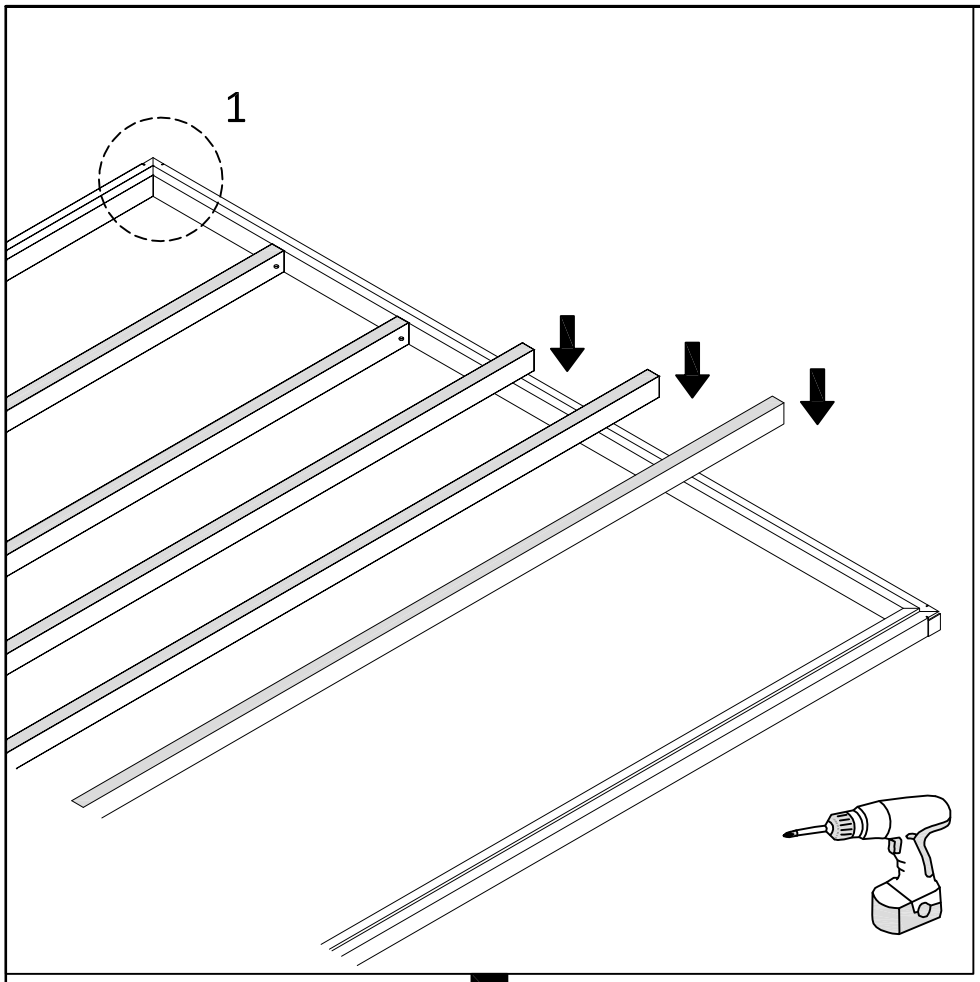

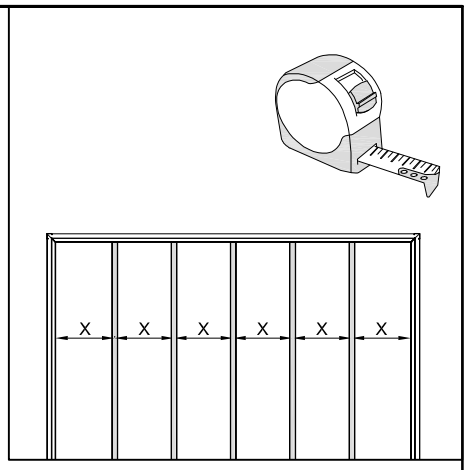

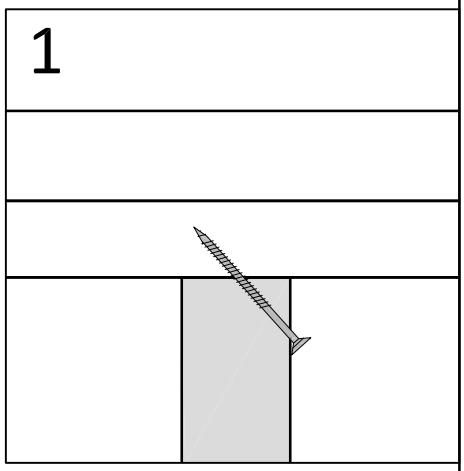

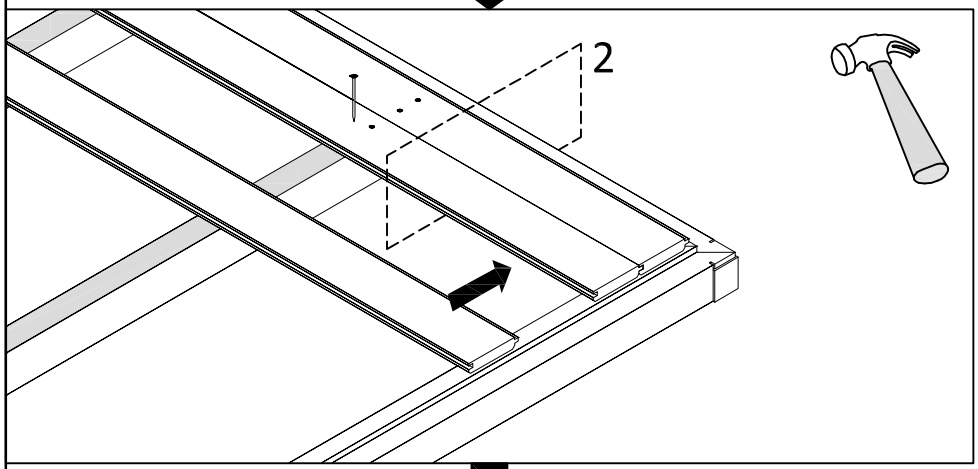

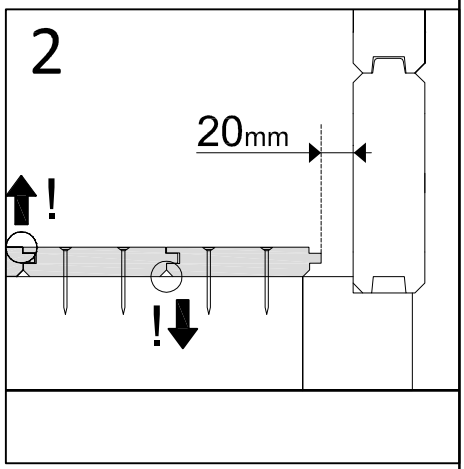

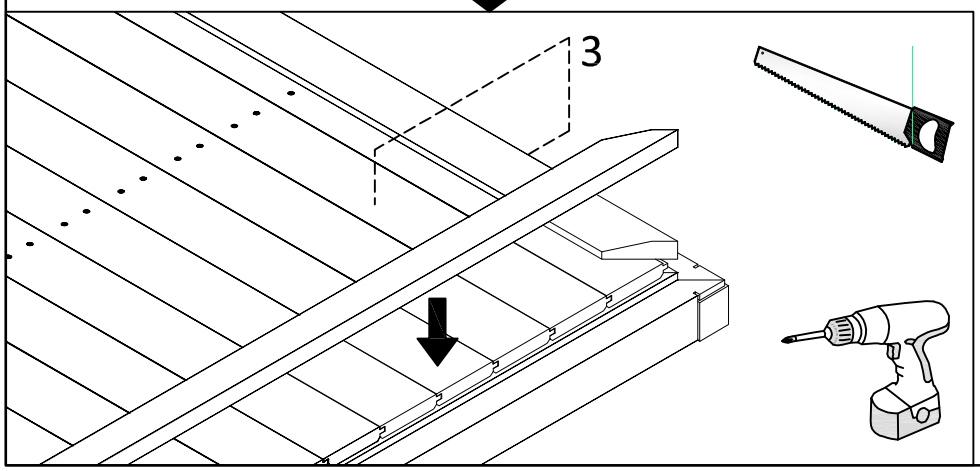

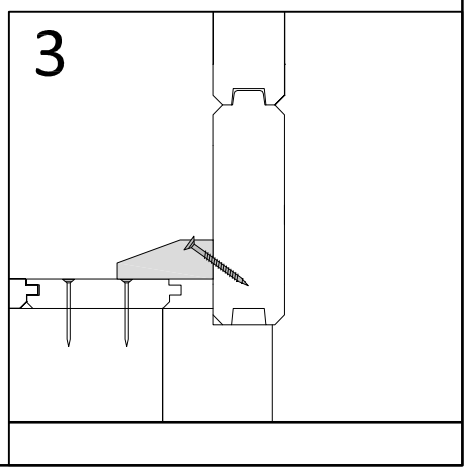
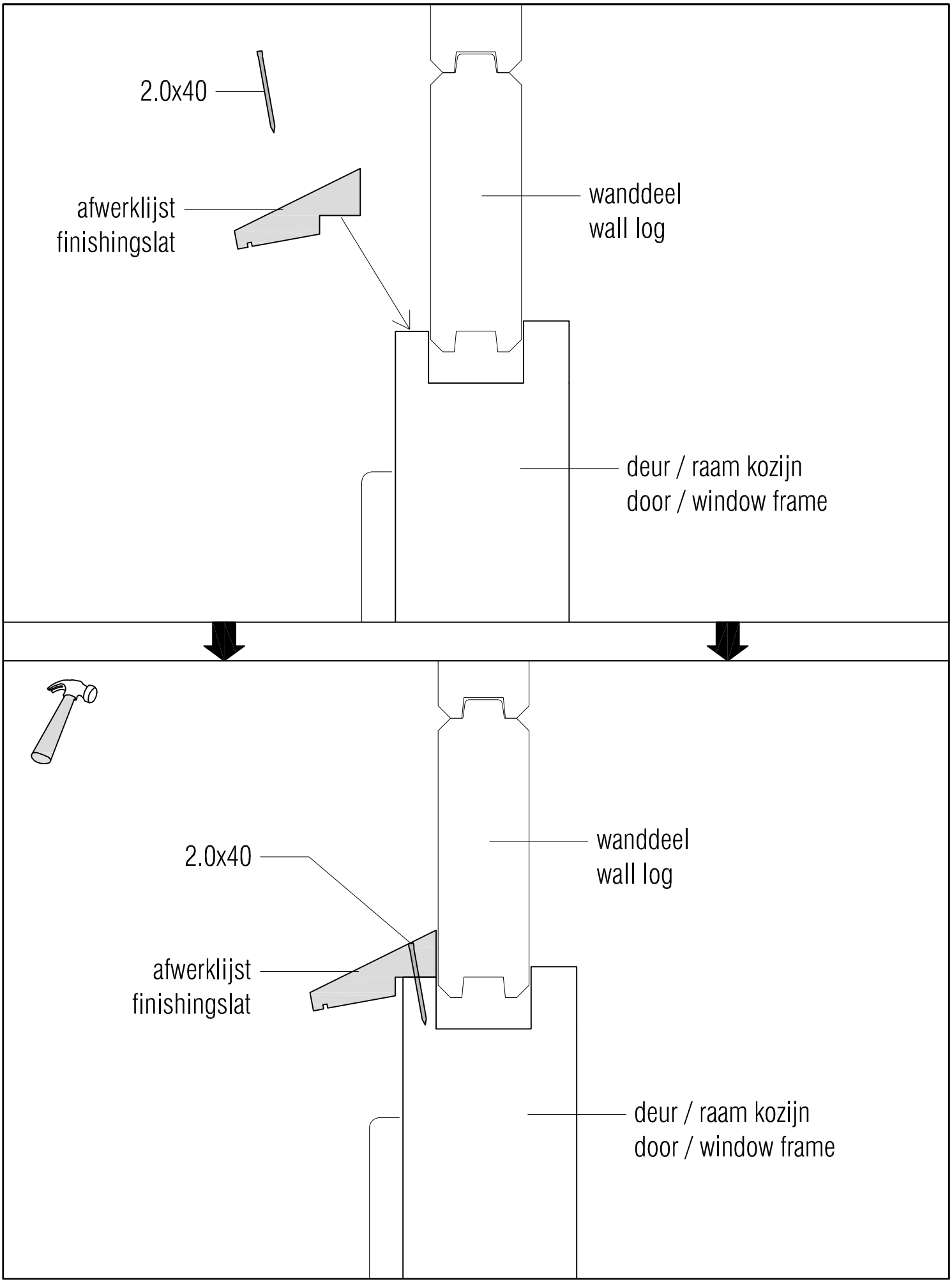
Afwerklijst ramen & deuren / Finishingslat windows & doors